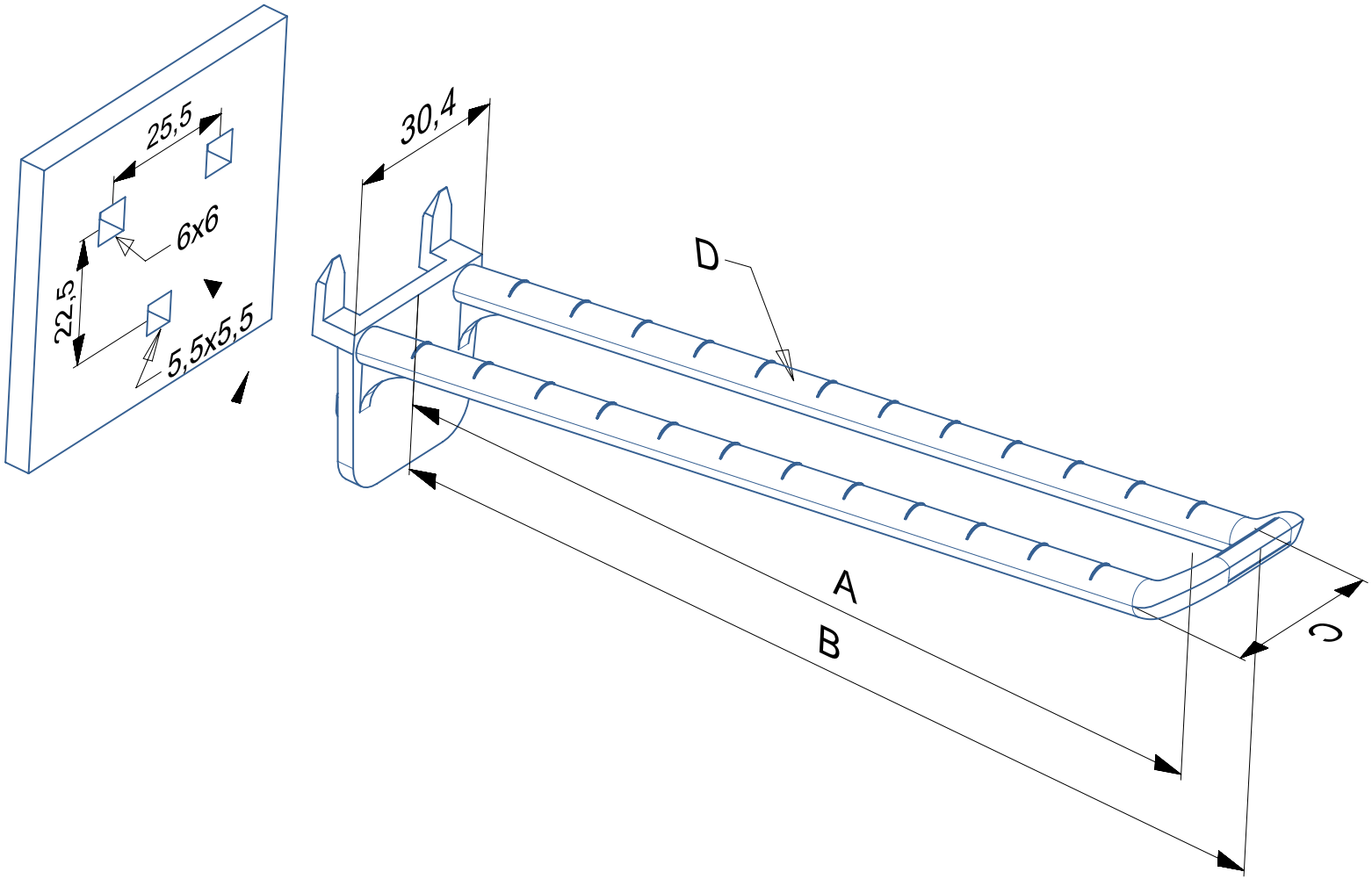
25,5
6x6
22,5
5,5x5,5
30,4
D
A
B
C